ՀՐՇԵՋ ՀԻԴՐԱՆՏԻ ՀՈՐ ՀՀ - 1
D=1.0 մ, H=1.5 մ Մ 1:20

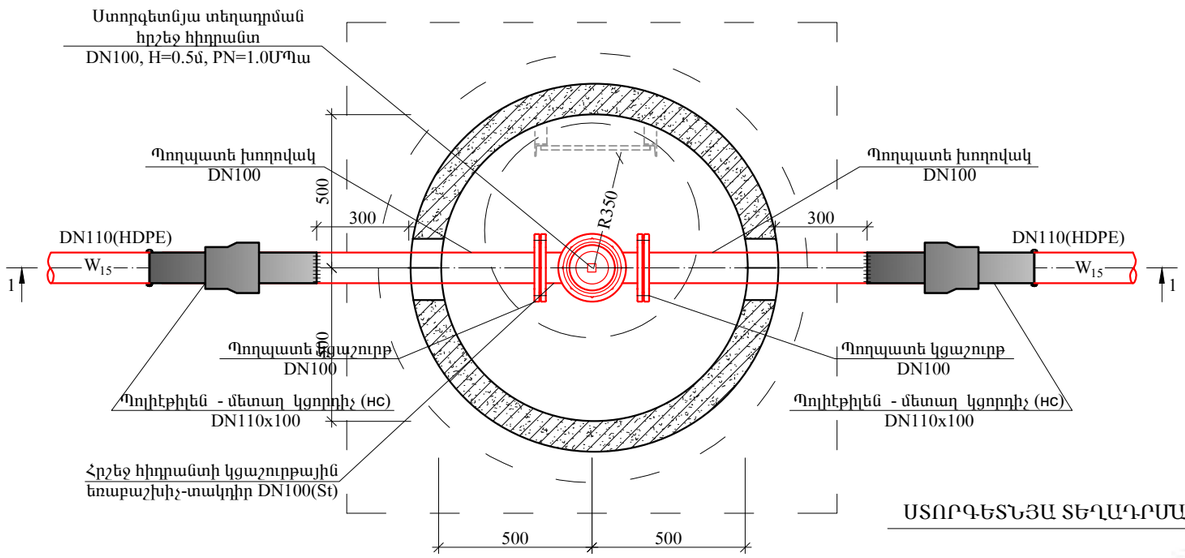

ԿՏՐՎԱԾՔ 1 -1
Մ 1:20

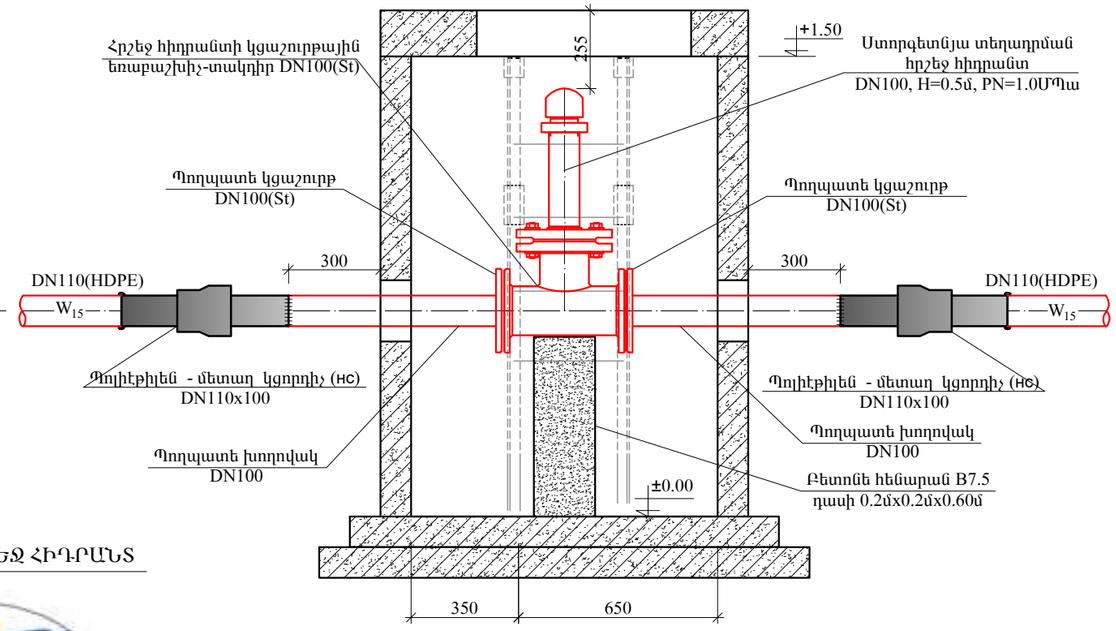

ՍՏՈՐԳԵՏՆՅԱ ՏԵՂԱԴՐՄԱՆ ՀՐՇԵՋ ՀԻԴՐԱՆՏ

ԾԱՆՈԹՈՒԹՅՈՒՆ

1. ՀՐՇԵՋ ՀԻԴՐԱՆՏԻ ՀՈՐԵՐԻ ՏԵՂԱԴԻՐՔԱՅԻՆ ՀԱՏԱԿԱԳԻԾԸ ՏԵՍ ԳՀ-1
2. Ե/Բ ՀՈՐԵՐՈՒՄ ±0.00 ԸՆԴՈՒՆՎԱԾ Է ՀՈՐԻ ՀԱՏԱԿԸ, ԸՍՏ ՈՐԻ ՀԱԾՎԱՐԿՎԱԾ ԵՆ ԽՈՂՈՎԱԿՆԵՐԻ ԱՌԱՆՑՔԱՅԻՆ ՆԻՇԵՐԸ
3. 2. ՆԱԽԱԳԾՎՈՂ Ե/Բ ԿԼՈՐ ՀՈՐԵՐԻ ՇԻՆԱՐԱՐԱԿԱՆ ԳԾԱԳՐԵՐԸ ՏԵՍ ԹԵՐԹԵՐ ԲԱՅԻՆ-3 ՏԿ - 1-4

ՆԱԽԱԳԾՎՈՂ ՀՐՇԵՋ ՀԻԴՐԱՆՏԻ ՀՈՐԻ ՄԱՄՆԱԳԻՐ

Հ/Հ	ԱՆՎԱՆՈՒՄԸ	Չ/Մ	ՀՀ-1
1	2	3	4
1	ՍՏՈՐԳԵՏՆՅԱ ՏԵՂԱԴՐՄԱՆ ՀՐՇԵՋ ՀԻԴՐԱՆՏ DN100, H=0.5մ, PN=1.0ՄՊա	ԿՈՄՊ	1
2	ՊՈՂՊԱՏԵ ԿՑԱՇՈՒՐԹԵՐ DN100 PN = 1.0 ՄՊա	ՀԱՏ	2
3	ՀՐՇԵՋ ՀԻԴՐԱՆՏԻ ԿՑԱՇՈՒՐԹԱՅԻՆ ԵՌԱԲԱՇԽԻՉ-ՏԱԿԴԻՐ DN100(St)	ՀԱՏ	1
4	ՊՈՂՊԱՏԵ ԽՈՂՈՎԱԿ DN100(St)	ԳԾՄ	2
5	ՊՈԼԻԷԹԻԼԵՆ - ՄԵՏԱՂ ԿՑՈՐԴԻՉ (нс) DN110x100	ՀԱՏ	2
6	Ե/Բ ԿԼՈՐ ՀՈՐ D=1.0մ, H=1.5մ	ՀԱՏ	1
7	ԲԵՏՈՆԵ ՀԵՆԱՐԱՆ B 7.5 ԴԱՍԻ	$Մ^3$	0.025

Փոփ	Քան.	Թերթ	Փաստ	Ստորագ.	ա/թ
ՆԳԻ		Գ.Մելիքսեթյան			
Նախագծող		Է.Հոդաբաշյան			
Ստուգեց		Գ.Մելիքսեթյան			

ԱՇԽԱՏԱՆՔԱՅԻՆ ՆԱԽԱԳԻԾ
Պայմանագիր N «ԱՄԽՀ-ԳՀԱՇՁԲ-22/01-4»

«Խոյ համայնքի Ծաղկալանջ բնակավայրի խմելու ջրի ցանցի հիմնանորոգում /վերակառուցում/ աշխատանքների նախագծանախահաշվային փաստաթղթերի մշակման խորհրդատվական աշխատանքներ և փորձաքննության անցկացում»

ՋՐԱՄԱՏԱԿԱՐԱՐՄԱՆ ԲԱԾԽԻՉ ՑԱՆՑ

Բաժին II	Թերթ	Թերթեր
ՋՋ	17	17

Նախագծվող հրշեջ հիդրանտի հոր ՀՀ-1-ի հատակագիծ Մ1:20, կտրվածք 1-1, մասնագիր

SHINMASTER LLC
CONSTRUCTION & DESIGN